Electrolux PROFESSIONAL

REPÈRE #

MODELE #

NOM #

SIS #

AIA #

LiberoPro
Comptoir Mobile LiberoPro pour 2 modules Mono



351080 (E2VVADBQZA) Comptoir mobile LiberoPro - peut recevoir 2 modules mono 230V au choix

Description courte

Repère No.

Station de cuisson mobile en acier inoxydable AISI 304. Jusqu'à deux modules de cuisson peuvent être installés : plancha à induction, wok à induction, plaque à induction.
Passe plat vitré et éclairage LED pour une meilleure visibilité côté client. Réglage automatique de la ventilation en fonction de l'intensité de cuisson grâce à la fonction LiberoPro Duo.
Système de filtration d'air intégré "LiberoPro Fresh" filtre jusqu'à 95% des mauvaises odeurs et graisses.
Rangement supplémentaire : deux tiroirs neutres de 30 litres peuvent être installés en option.
Différentes finitions élégantes et moderne disponible sur demande.

APPROBATION:

Caractéristiques principales

- Jusqu'à deux modules de cuisson LiberoPro monophasés (Prise Type Schuko) peuvent être installé: plaque à induction, wok à induction, ou plancha à induction.
- Compact, mobile et facile à déplacer
- Passe-plate en verre trempé, et éclairage LED permettant une meilleure visibilité coté client
- La fonction unique LiberoPro Duo régule automatiquement la vitesse de la ventilation en fonction de l'intensité de cuisson. Peut être activé exclusivement avec les modules de cuisson LiberoPro.
- LiberoPro Fresh est un système de filtration d'air à faible bruit pour absorber efficacement les particules de graisse et les mauvaises odeurs dans la zone de travail. Système de filtration en 2 étapes équipé de filtres à graisse en acier inoxydable et des filtres à charbon actif en céramique.
- Tiroir neutre capacité 30 litres - Compatible GN1/1 - Disponible en option.
- Grâce à l'interface utilisateur tactiles, l'opérateur peut:
  - faire varier la vitesse du système de ventilation (4 niveaux);
  - allumer l'éclairage LED de la zone de cuisson;
  - afficher des indications sur les opérations de maintenance (par exemple nettoyage des filtres) ou d'éventuelles conditions anormales de fonctionnement .

Construction

- Construction robuste en Inox AISI 304
- Mobile sur 4 roues, deux roues avec freins (coté opérateur)
- Panneaux fronteaux en acier inoxydable 304 de série. Peut être personnalisé nécessitant une exécution spéciale.
- Les filtres à graisse et à odeurs sont facilement accessibles et démontable sans aucun outil du côté de l'opérateur pour un entretien facile et efficace.
- 2 bacs GN 1/9 et un porte-ustensile inclus dans chaque support latéral. Facilement démontable pour une meilleure hygiène.
- Type de prise: IEC/EN 60309-1/2 - 32 ampères.
- Protection contre l'eau IPx4.

Accessoires inclus

- 2 X Filtre à charbon actif PNC 650190
- 2 X Filtre labyrinthe pour LiberoPro Point PNC 650191
- 1 X Support pour 2 bac GN 1/9 et bac à ustensile coté gauche pour LiberoPro Point PNC 650192
- 1 X Support pour 2 bac GN 1/9 et bac à ustensile coté droit pour LiberoPro Point PNC 650193

Accessoires en option

• Tablette latérale rabattable (droite ou gauche)	PNC 650005	❑
• Tiroir neutre BAS pour Comptoir LiberoPro Point	PNC 650189	❑
• Filtre à charbon actif	PNC 650190	❑
• Filtre labyrinthe pour LiberoPro Point	PNC 650191	❑
• Support pour 2 bac GN 1/9 et bac à ustensile coté gauche pour LiberoPro Point	PNC 650192	❑
• Support pour 2 bac GN 1/9 et bac à ustensile coté droit pour LiberoPro Point	PNC 650193	❑
• Bac à ustensile à insérer dans le support	PNC 650194	❑
• Support essuie-tout pour comptoir mobile LiberoPro Point	PNC 650195	❑

La societe se reserve le droit de modifier les specifications techniques sans préavis.

LiberoPro
Comptoir Mobile LiberoPro pour 2 modules Mono

Avant

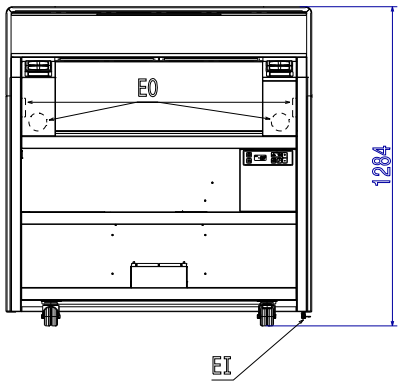

Côté

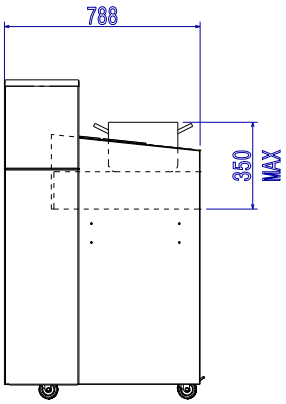

EI = Connexion électrique
EO = Sortie électrique

Dessus

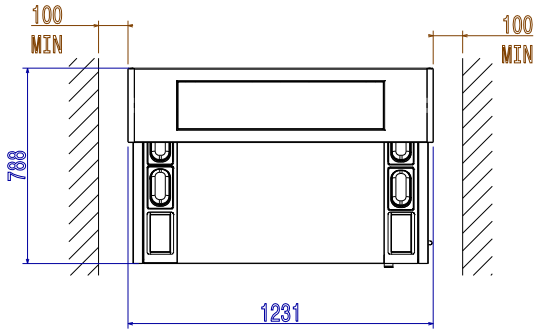

Électrique

Voltage :	380-415 V/3N ph/50/60 Hz
Puissance de raccordement	14.5 kW
Type de prise	IEC/EN 60309-1/2

Informations générales

Frontal power sockets available for Plug-in Units:	4 x 1 Phase Plugs (Plug Type Schuko)
Largeur extérieure	1231 mm
Profondeur extérieure	788 mm
Hauteur extérieure	1284 mm
Poids net :	155 kg

La societe se reserve le droit de modifier les specifications techniques sans préavis.

2026.11.19